BF10

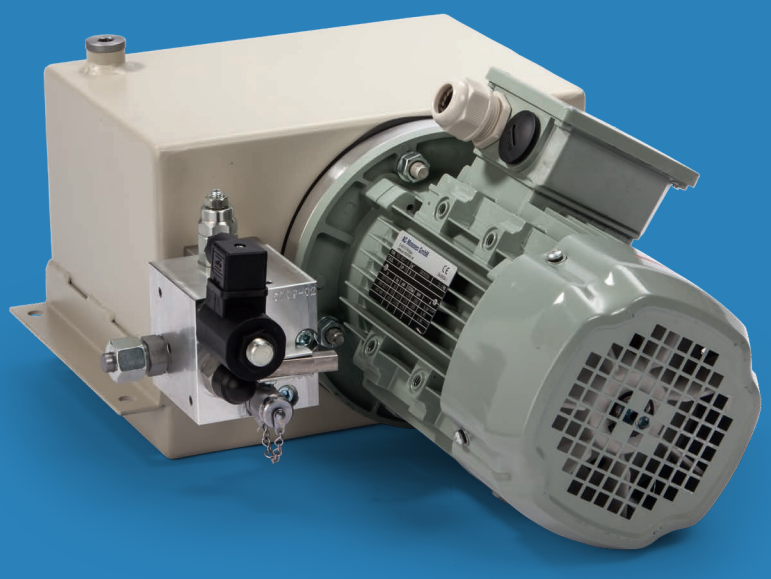

Beschreibung

Für beengte Einbauräume, wie sie beispielsweise bei Hubtischen vorliegen, sind diese Hydraulikaggregate aufgrund ihrer geringen Bauhöhe bestens geeignet. Die Einbauhöhe orientiert sich am Flanschdurchmesser des Elektromotors und beträgt bei dieser Type nur 250 mm.

Neben dem als Standard für Hubvorrichtungen anzusehenden Hub-Senk-Modul sind weitere hydraulische Schaltungen möglich, siehe hierzu die Seiten 5-8 dieses Datenblatts.

Bauartbedingt ist dieses Kompaktaggregat für den Aussetzbetrieb ausgelegt, d. h. ein Dauerbetrieb ist nur bei reduzierter Leistung möglich. Soweit nicht anders vermerkt, sind die Leistungsangaben für die Betriebsart S3-10% gültig.

Technische Daten

Betriebsspannung
400 V, 50 Hz, 3 ~ / 480 V, 60 Hz, 3 ~
Sonderspannungen lieferbar

Nennvolumen des Behälters
10 Ltr.

Füllvolumen
8,5 Ltr.

Nutzvolumen
7,0 Ltr.

Vertikaler Aufbau möglich. Weitere Daten gemäß Typenschlüssel (Seite 3)

Betriebsbedingungen

Zulässige Betriebsmedien
Mineralöl HLP, DIN 51524, ISO VG 22, 32 oder 46

Zulässige Betriebstemperatur
-10°C bis +80°C

Maximaler Betriebsdruck in Abhängigkeit von installierter Leistung und Pumpenfördermenge

Leistung	0,37 kW	0,55 kW	0,75 kW	1,1 kW	1,5 kW	2,2 kW	3,0 kW	4,0 kW	Polzahl E-Motor	Hubvolumen Pumpe
Pumpenfördermenge										
0,7 l/min	230 bar								6-polig	0,80 cm³/U
1,1 l/min		230 bar							4-polig	0,80 cm³/U
1,5 l/min		190 bar	230 bar						4-polig	1,05 cm³/U
1,7 l/min		170 bar	230 bar						6-polig	1,80 cm³/U
2,1 l/min			190 bar	230 bar					4-polig	1,45 cm³/U
2,3 l/min				230 bar					2-polig	0,80 cm³/U
2,6 l/min		114 bar	150 bar	225 bar	230 bar				4-polig	1,80 cm³/U
3,0 l/min				195 bar	230 bar				2-polig	1,05 cm³/U
3,5 l/min			115 bar	170 bar	230 bar				4-polig	2,45 cm³/U
4,0 l/min					200 bar				6-polig	4,30 cm³/U
4,2 l/min			95 bar	140 bar	190 bar	230 bar			2-polig	1,45 cm³/U
4,4 l/min				135 bar	180 bar	230 bar			4-polig	3,05 cm³/U
5,2 l/min				110 bar	155 bar	230 bar			2-polig	1,80 cm³/U
5,4 l/min				110 bar	150 bar	220 bar	230 bar		4-polig	3,80 cm³/U
6,1 l/min				95 bar	130 bar	195 bar	230 bar		4-polig	4,30 cm³/U
6,7 l/min				85 bar	120 bar	175 bar	230 bar		4-polig	4,70 cm³/U
7,1 l/min				80 bar	110 bar	165 bar	225 bar	230 bar	2-polig	2,45 cm³/U
8,8 l/min					90 bar	135 bar	180 bar	230 bar	2-polig	3,05 cm³/U
10,9 l/min						105 bar	145 bar	195 bar	2-polig	3,80 cm³/U
12,4 l/min						90 bar	130 bar	170 bar	2-polig	4,30 cm³/U
13,5 l/min						85 bar	120 bar	155 bar	2-polig	4,70 cm³/U

→ Weitere Kombinationen auf Anfrage

Typenschlüssel: BF10-XXX-XXX-XXXX-XX-X-X-X-Y

Installierte Leistung	
037	0,37 kW
055	0,55 kW
075	0,75 kW
110	1,1 kW
150	1,5 kW
220	2,2 kW
300	3,0 kW
400	4,0 kW

Pumpenfördermenge	
007	0,7 l/min
011	1,1 l/min
015	1,5 l/min
017	1,7 l/min
021	2,1 l/min
023	2,3 l/min
026	2,6 l/min
030	3,0 l/min
035	3,5 l/min
040	4,0 l/min
042	4,2 l/min
044	4,4 l/min
052	5,2 l/min
054	5,4 l/min
061	6,1 l/min
067	6,7 l/min
071	7,1 l/min
088	8,8 l/min
109	10,9 l/min
124	12,4 l/min
135	13,5 l/min

Steuerspannung	
012D	12V DC
024D	24V DC
024A	24V AC
230A	230V AC

Hydraulisches Schaltschema
siehe Seite 5-8

Einbaulage	
H	Horizontal
V	Vertikal
S	Sonder

Hydraulischer Anschluss
G1_4
G3_8
G1_2
8L
10L
12L
15L
8S
10S
12S

Konstruktions-stand

Zusätze konfigurierbar als:	
Abkürzung	Bedeutung
90DEG	90 Grad schwenkbar
AH	Ablasshahn
BIM	E-Motor mit Bimetallschalter
EX	Relevante Komponenten mit Ex-Schutz
HEIZ	Heizung
HFC	Wasserglycol
KAL	E-Motor mit Kaltleiter
LED	Ventilstörmodul mit LED
MAN	Manometer
NAT	Niveauanzeige mit Temperaturanzeige
NS	Niveauschalter
OEW	Ölwanne
PN	Druckschalter
RF	Rücklauffilter
S1	Motor für S1-Betrieb
TM47	Temperaturschalter
TW	Tropfwanne
VO	Für RF Verschmutzungsanzeige optisch
VS	Für RF Verschmutzungsanzeige Schalter
WM	Wandmontage (bei Einbaulage V)

Beispieltype: BF10-110-030-024D-AJ-H-G3_8-1-BIM-PN-RF

Viele weitere Kombinationen sind möglich!

Abmessungen variieren nach hydraulischer Schaltung und Ausführung

Die folgenden Abmessungen sind beispielhaft:
Type BF10-XXX-XXX-XXXX-AJ-H-12S-1

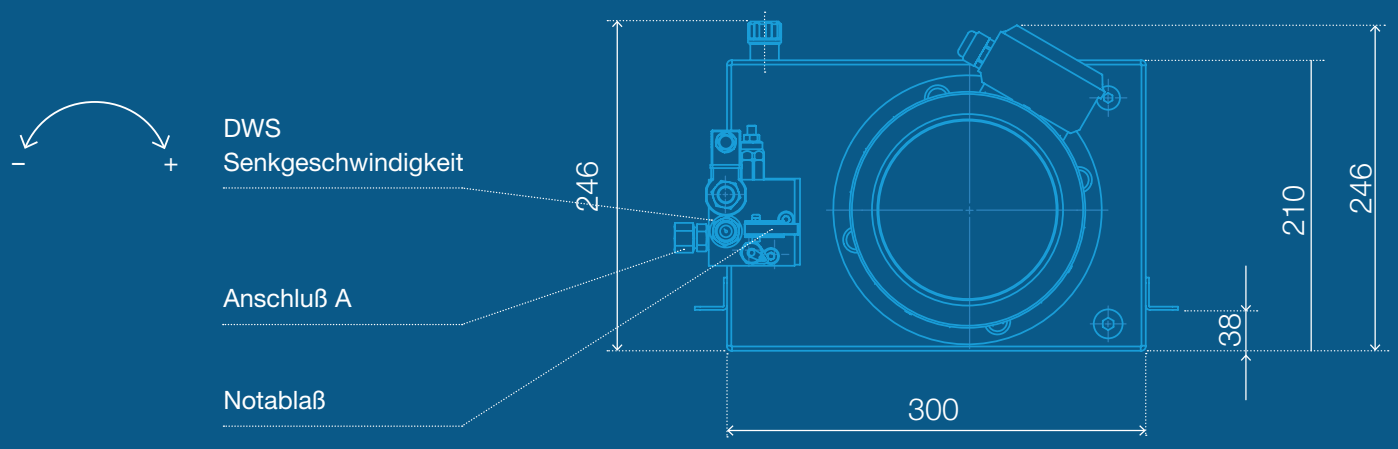

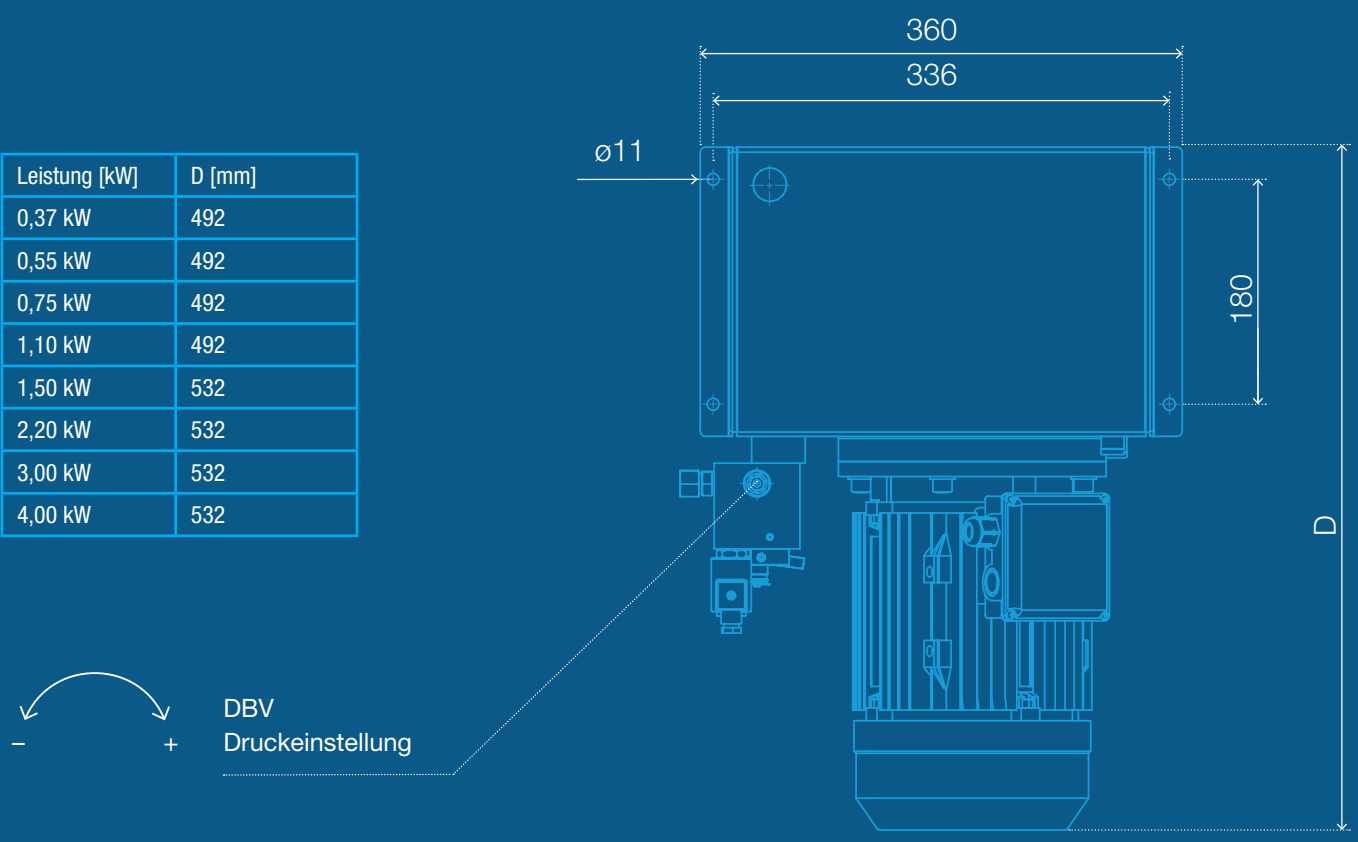

Leistung [kW]	D [mm]
0,37 kW	492
0,55 kW	492
0,75 kW	492
1,10 kW	492
1,50 kW	532
2,20 kW	532
3,00 kW	532
4,00 kW	532

Hydraulische Schaltschemata

Schaltung Code: AA

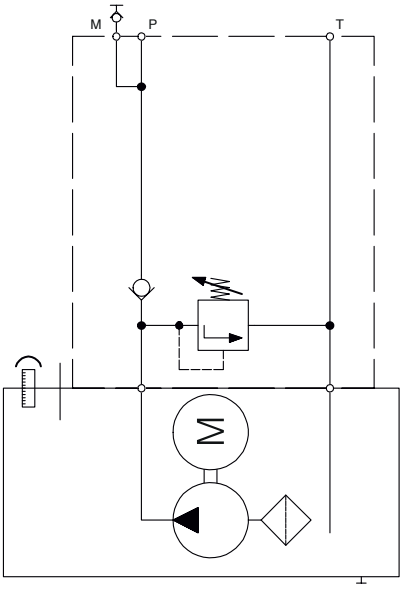

Schaltung Code: AB

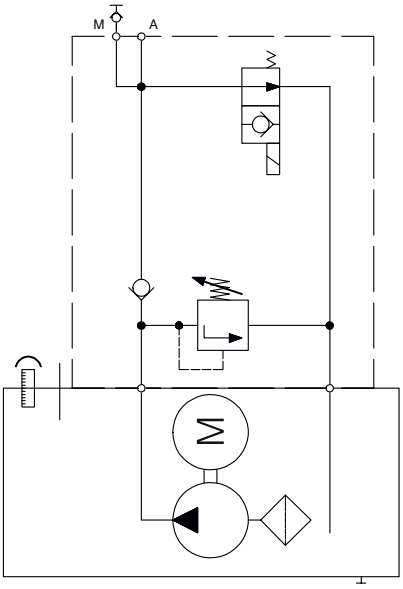

Schaltung Code: AC

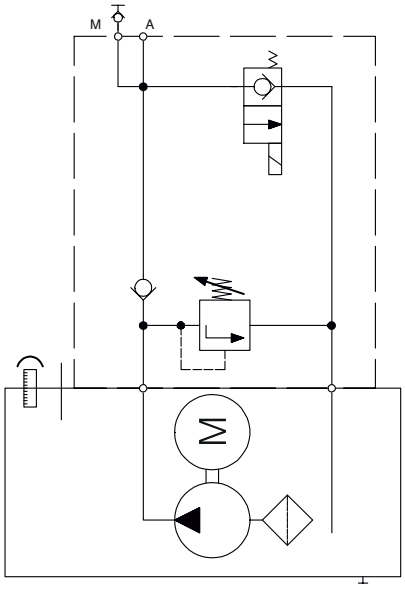

Schaltung Code: AD

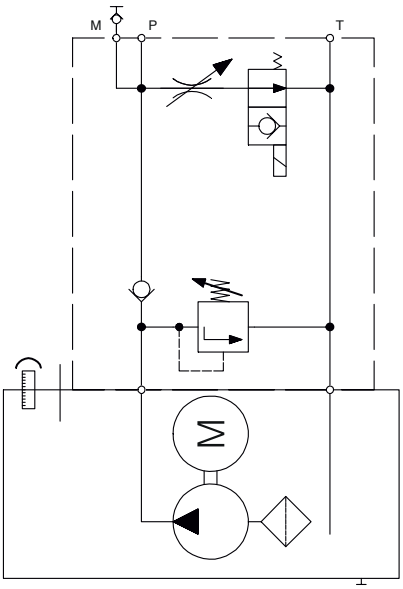

Schaltung Code: AE

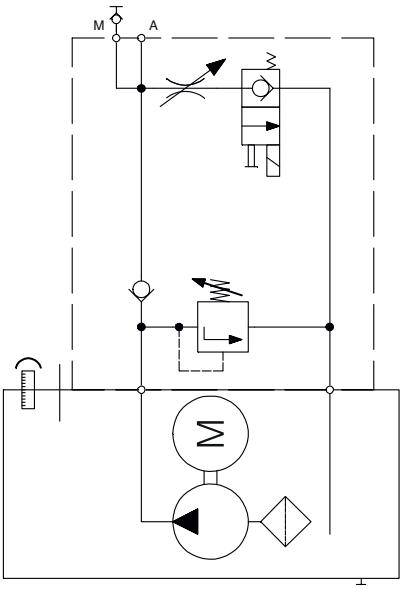

Schaltung Code: AF

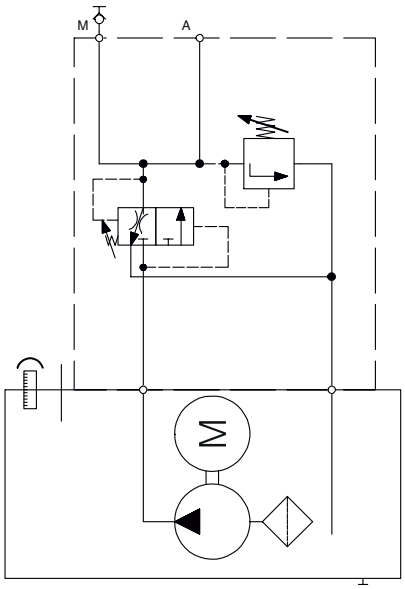

Hydraulische Schaltschemata

Schaltung Code: AH

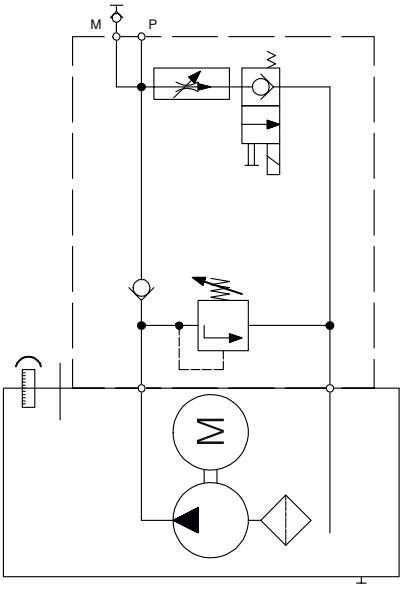

Schaltung Code: AI

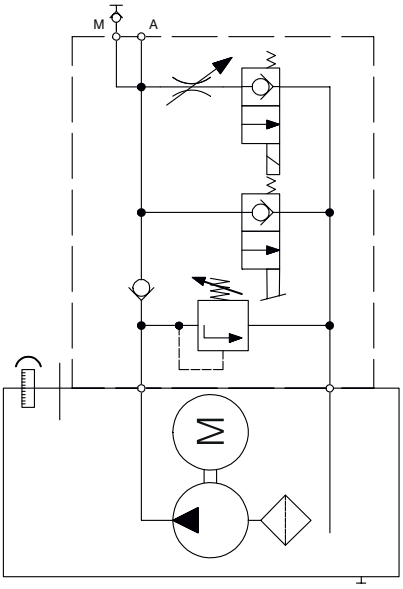

Schaltung Code: AJ

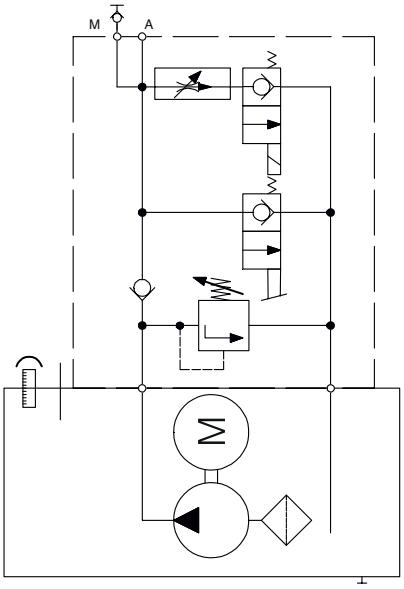

Schaltung Code: AN

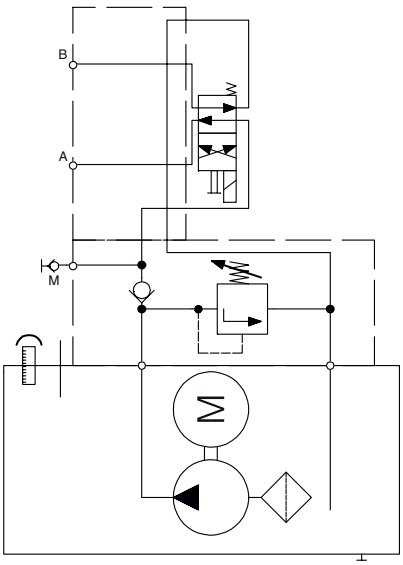

Schaltung Code: AO

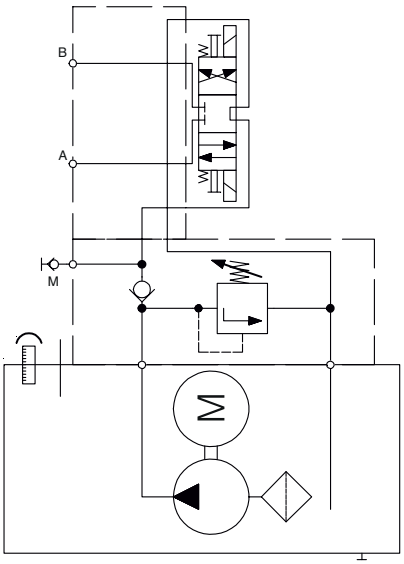

Schaltung Code: AP

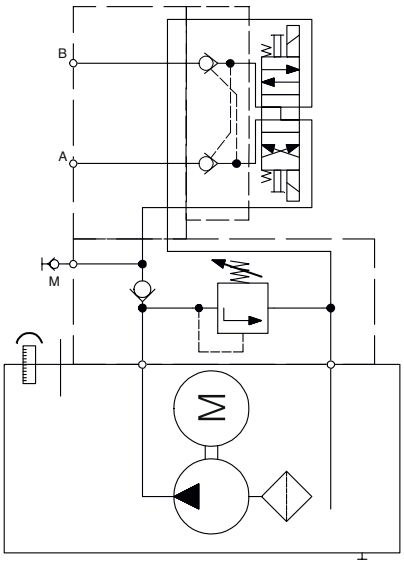

Hydraulische Schaltschemata

Schaltung Code: BB

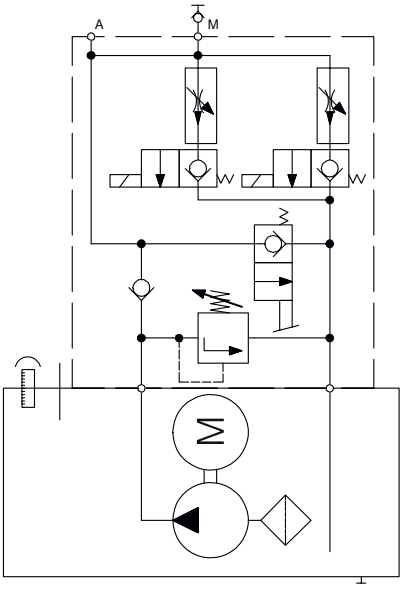

Schaltung Code: BD

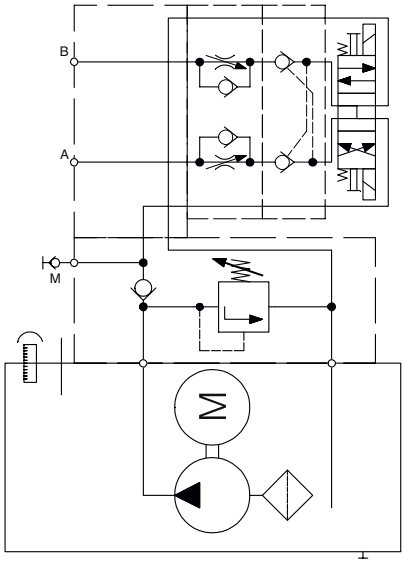

Schaltung Code: BF

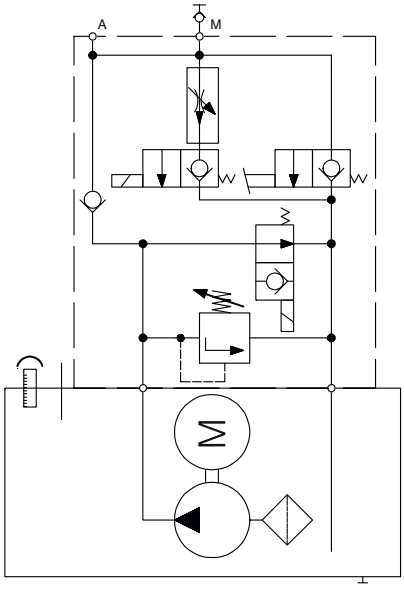

Schaltung Code: CA

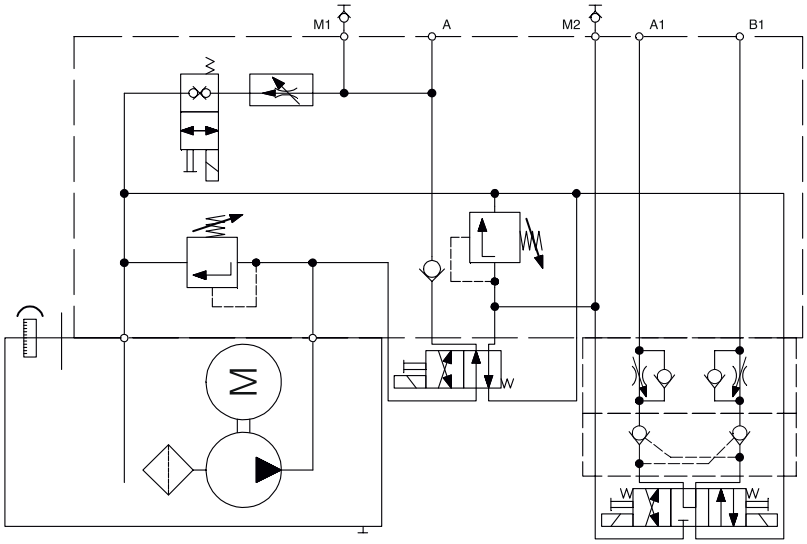

Schaltung Code: CU

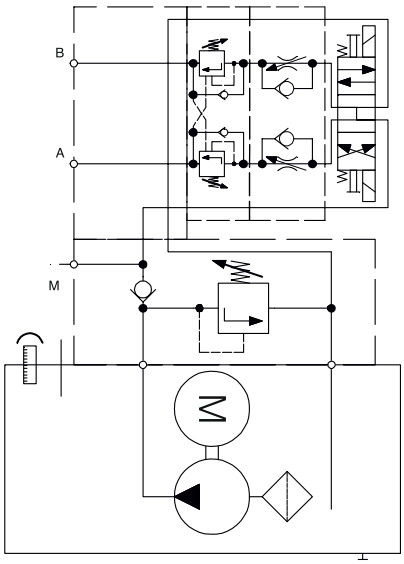

Hydraulische Schaltschemata

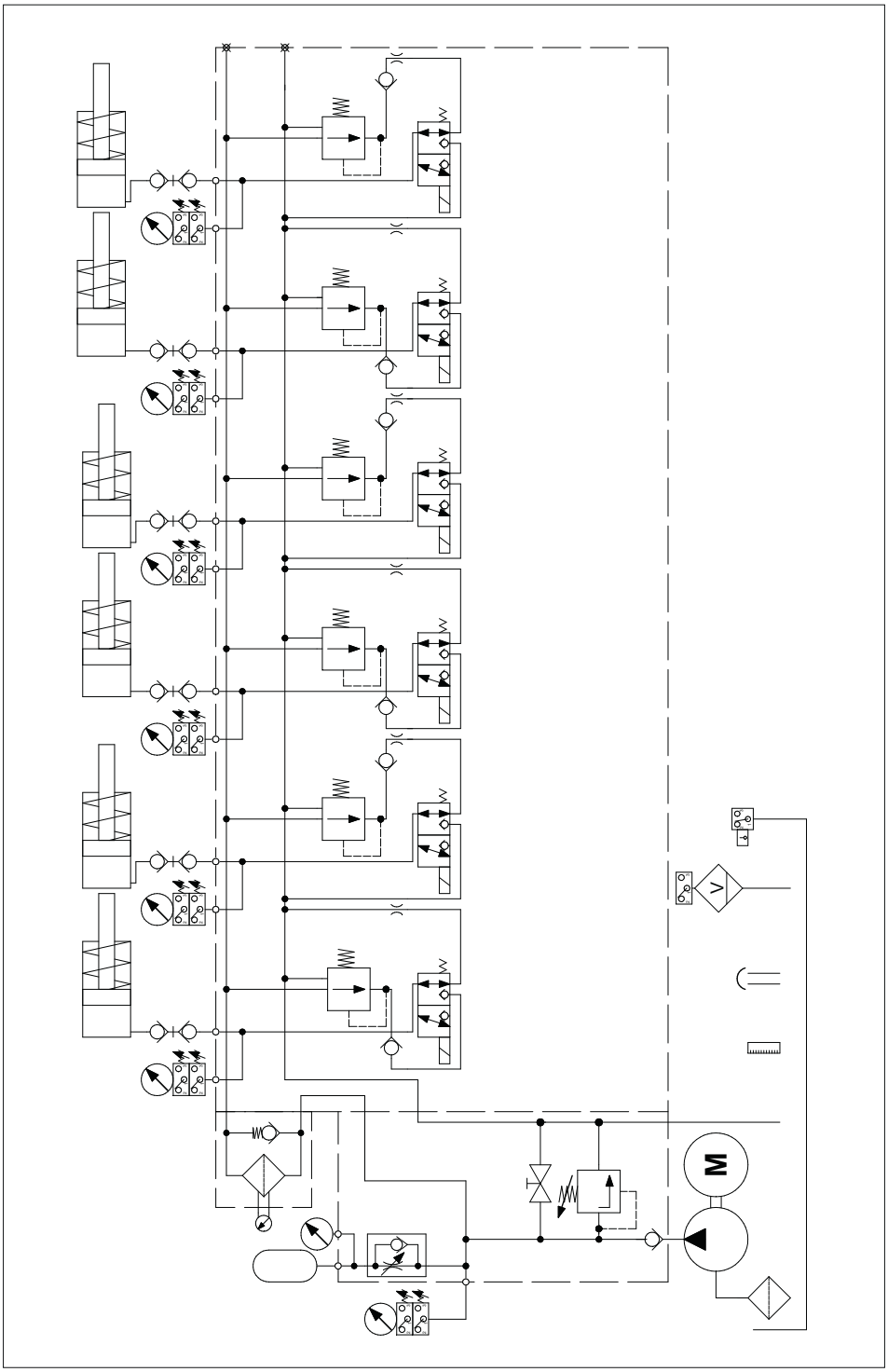

Anbei ein Beispiel unserer Möglichkeiten (siehe oben):

Verschiedenste Kombinationen sind möglich. Bitte kontaktieren Sie uns!

Wir machen Ihre Idee zu unserem Produkt!