OTTO HYDRAULICS

OTTO HYDRAULICS GMBH & CO KG
KOMPETENT VOM EINZELTEIL ZUM INTEGRIERTEN SYSTEM
STEIGWIESEN 11 IMMENSTAAD AM BODENSEE

Tel.: 07545/ 9339621
Fax.: 07545/ 9339626
email: f.otto@otto-hydraulics.de
internet: www.otto-hydraulics.de

Dokumentname: Datenblatt Hydraulikaggregat ZPU30
Ersteller: F. Otto
Datum: 20.03.2018 - 7. Auflage

Patent Nr.
DE 100 22 174 B4
2007.01.18

Beschreibung

Hydraulikaggregat mit hoher Leistungsdichte:

Im Ölbehälter sind der Elektroantrieb und die Hydraulikpumpe eingebaut; die multifunktionale Trägerplatte nimmt sämtliche Steuerelemente, den hydraulischen Anschluss und den Elektroanschluss auf.

Durch die kompakte Bauweise des Hydraulikaggregats ist es bestens geeignet für den Einsatz in Hubtischen, Hebebühnen, Handling-Systemen, etc. oder in Werkzeugmaschinen als Spanndruckversorgung.

Bauartbedingt sind diese Kompaktaggregate für den Aussetzbetrieb ausgelegt, d.h. ein Dauerbetrieb ist nur bei reduzierter Leistung möglich. Soweit nicht anders vermerkt, sind die Leistungsangaben für die Betriebsart S3-10% angegeben.

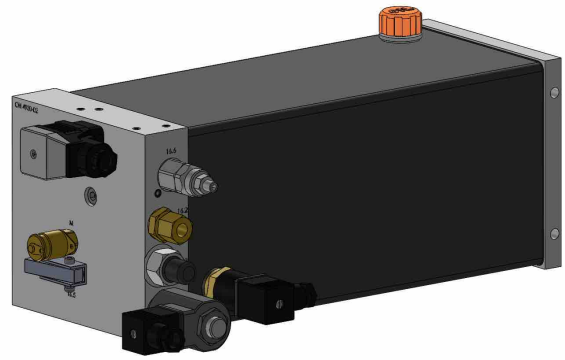

Technische Daten

Betriebsspannung:	400 V, 50 Hz, 3 ~ 480 V, 60 Hz, 3 ~
Leistungen:	3 kW 1,5 kW
Bemessungsstrom:	6,8 A (bei 3 kW) 4,0 A (bei 1,5 kW)
Systemdruck:	bis 230 bar
Einbaulage:	horizontal oder vertikal

Weitere Daten gemäß Typenschlüssel (Seite 2)

Betriebsbedingungen

Zulässige Betriebsmedien:

Mineralöl HLP, DIN 51524,
ISO VG 22, 32 oder 46

Zulässige Betriebstemperatur:

-10°C bis 80°C

Maximaler Betriebsdruck in Abhängigkeit von installierter Leistung und Pumpenfördermenge

Leistung / Pumpenfördermenge	1,5 kW	3,0 kW	Hubvolumen Pumpe
2,2 l/min	230 bar		0,80 cm³/U
3,4 l/min	230 bar		1,20 cm³/U
4,5 l/min	180 bar	230 bar	1,60 cm³/U
5,6 l/min	145 bar	230 bar	2,00 cm³/U
7,0 l/min	116 bar	230 bar	2,50 cm³/U
9,0 l/min	91 bar	180 bar	3,20 cm³/U
10,6 l/min	76 bar	152 bar	3,80 cm³/U
12,0 l/min	67 bar	135 bar	4,30 cm³/U
13,4 l/min	60 bar	120 bar	4,80 cm³/U

Vorteile

- + Kleinste Abmessungen (siehe Seite 3)
- + Hohe Leistungsdichte
- + Problemloser Einbau
- + Günstiger Preis durch Serienfertigung
- + Viele Typen sind kurzfristig lieferbar
- + Schneller Austausch durch Elektro-Steckverbindung
- + Hohes Qualitätsniveau

Dokumentname: Datenblatt Hydraulikaggregat ZPU30
Ersteller: F. Otto
Datum: 20.03.2018 - 7. Auflage

Patent Nr.
DE 100 22 174 B4
2007.01.18

Typenschlüssel: ZPU30-XX-XXX-XXX-XXXX-XX-X-X-X-Y.....

Behälter Nutzvolumen	
25	2,5 L
45	4,5 L
65	6,5 L
85	8,5 L

Installierte Leistung	
150	1,5 kW
300	3,0 kW

Pumpenförder-menge	
022	2,2 l/min
034	3,4 l/min
045	4,5 l/min
056	5,6 l/min
070	7,0 l/min
090	9,0 l/min
106	10,6 l/min
120	12,0 l/min
134	13,4 l/min

Steuer-spannung	
012D	12V DC
024D	24V DC
024A	24V AC
230A	230V AC

Hydraulisches Schaltschema
siehe Seite 4 - 11

Einbaulage	
H	Horizontal
V	Vertikal
S	Sonder

Hydrau-lischer Anschluss
G1_4
G3_8
G1_2
8L
10L
12L
15L
8S
10S
12S

Konstruk-tionsstand

Zusätze konfigurierbar als:	
Abkürzung	Bedeutung
90DEG	90 Grad schwenkbar
AH	Ablasshahn
HEIZ	Heizung
LED	Ventilentstörmodul mit LED
MAN	Manometer
NA	Niveauanzeige (Ölschauglas)
NAT	Niveauanzeige mit Temperaturanzeige
NS	Niveauschalter
OEW	Ölwanne
PN	Druckschalter
RF	Rücklauffilter
TM47	Temperaturschalter
TW	Tropfwanne
VO	Für RF Verschmutzungsanzeige optisch
VS	Für RF Verschmutzungsanzeige Schalter
WM	Wandmontage (bei Einbaulage V)

Beispieltype: ZPU30-45-300-070-024D-AJ-H-10L-1-PN-TM47

Die folgenden Abmessungen sind **beispielhaft** (Type ZPU30-XX-XXX-XXX-XXXX-AJ-H-12S-1) und variieren je nach hydraulischer Schaltung und Ausführung.

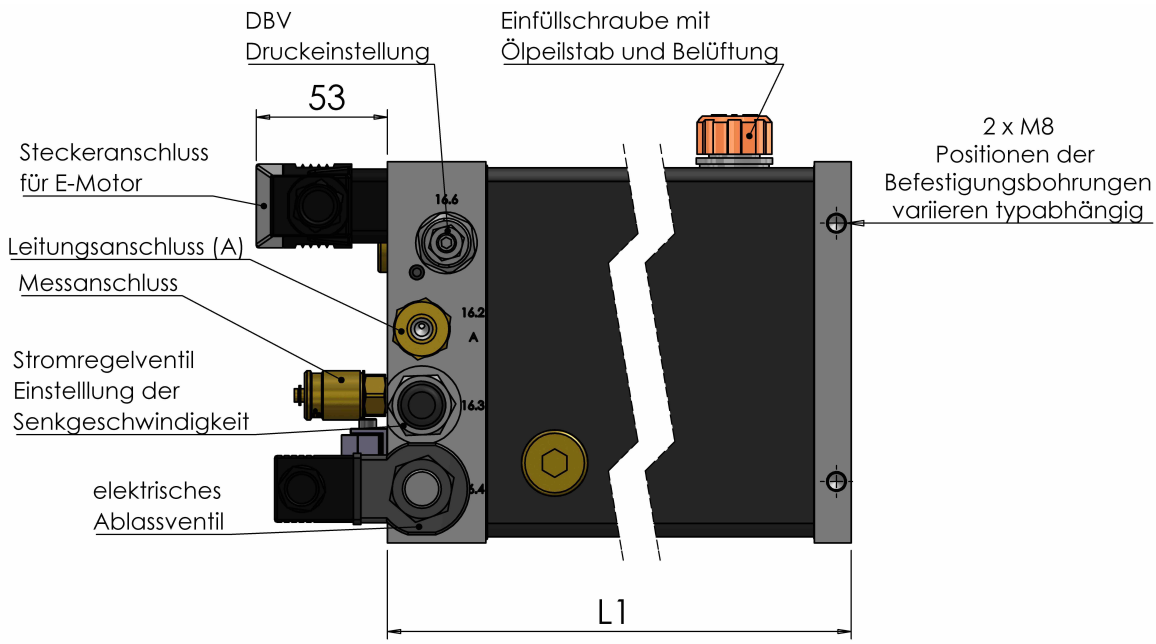

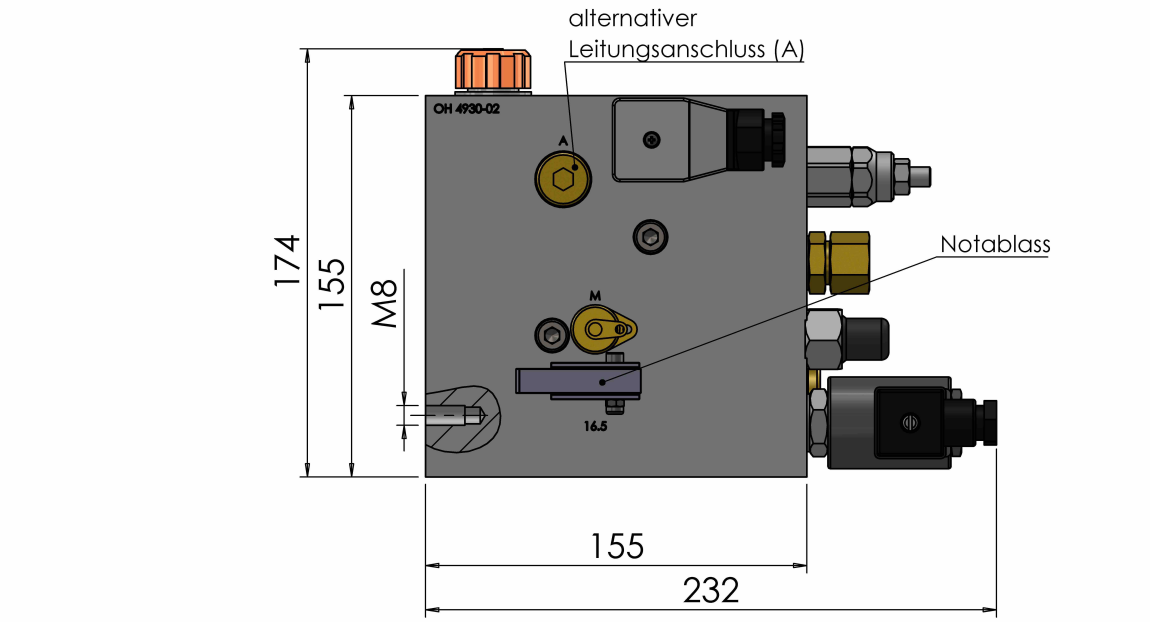

Aggregatabmessungen				
Type	ZPU30-25	ZPU30-45	ZPU30-65	ZPU30-85
Füllvolumen	3,50 l	5,40 l	7,60 l	9,60 l
Nutzvolumen	2,50 l	4,50 l	6,50 l	8,50 l
Länge L1	386 mm	465 mm	591 mm	691 mm
Gesamtlänge	439 mm	519 mm	644 mm	744 mm

OTTO HYDRAULICS
OTTO HYDRAULICS GMBH & CO KG
KOMPETENT VOM EINZELTEIL ZUM INTEGRIERTEN SYSTEM
STEIGWIESEN 11 IMMENSTAAD AM BODENSEE
Tel.: 07545/ 9339621
Fax.: 07545/ 9339626
email: f.otto@otto-hydraulics.de
internet: www.otto-hydraulics.de

Patent Nr.
DE 100 22 174 B4
2007.01.18

Schaltung Code: AA

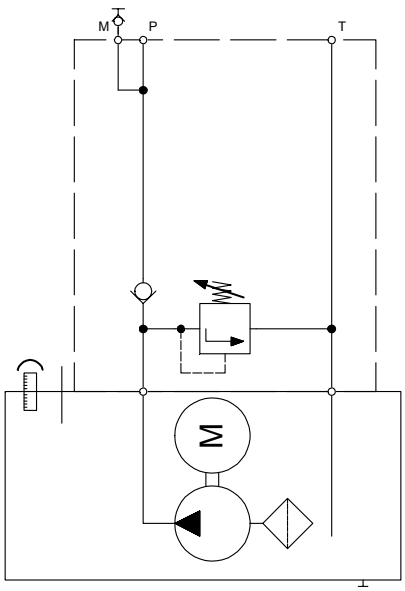

Schaltung Code: AB

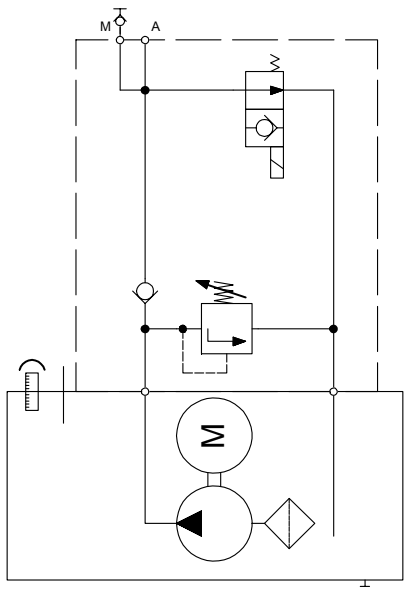

Schaltung Code: AC

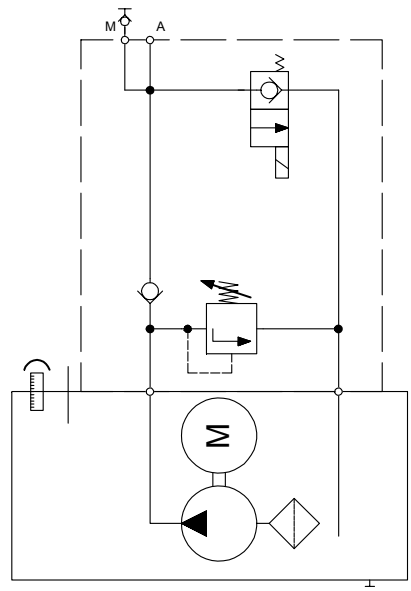

Schaltung Code: AD

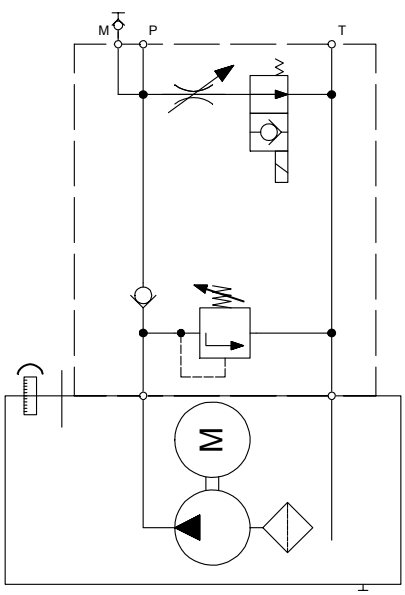

Schaltung Code: AE

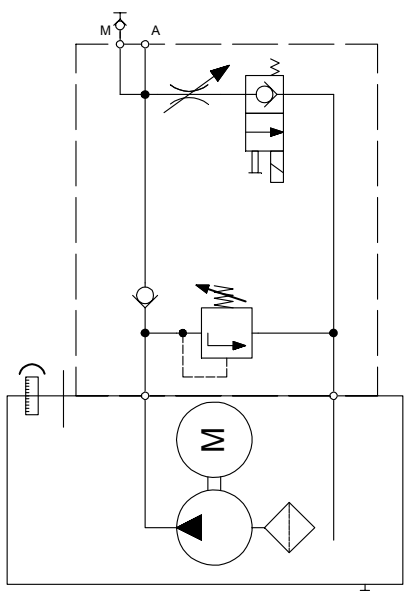

Schaltung Code: AF

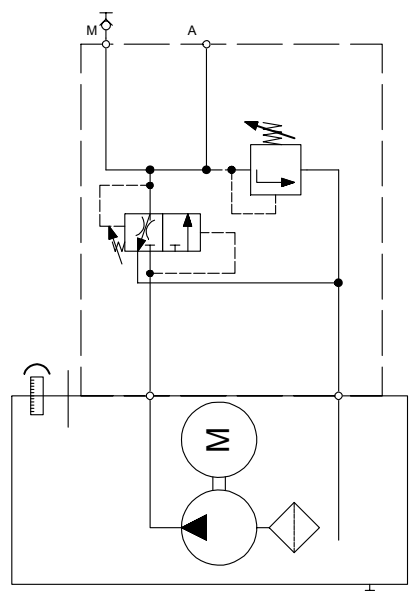

OTTO HYDRAULICS
OTTO HYDRAULICS GMBH & CO KG
KOMPETENT VOM EINZELTEIL ZUM INTEGRIERTEN SYSTEM
STEIGWIESEN 11 IMMENSTAAD AM BODENSEE
Tel.: 07545/ 9339621
Fax.: 07545/ 9339626
email: f.otto@otto-hydraulics.de
internet: www.otto-hydraulics.de

Patent Nr.
DE 100 22 174 B4
2007.01.18

Schaltung Code: AH

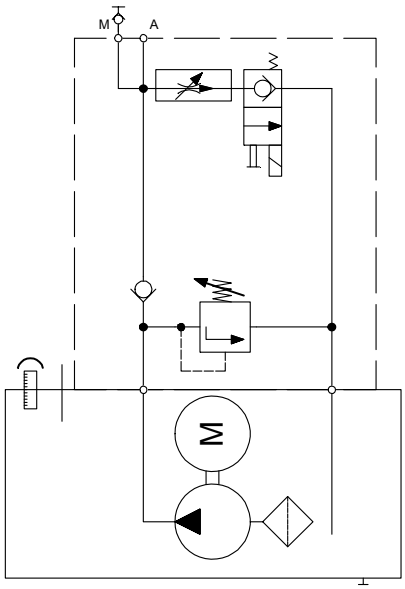

Schaltung Code: AI

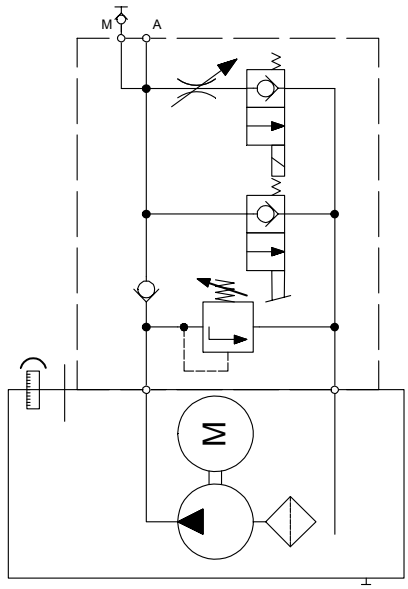

Schaltung Code: AJ

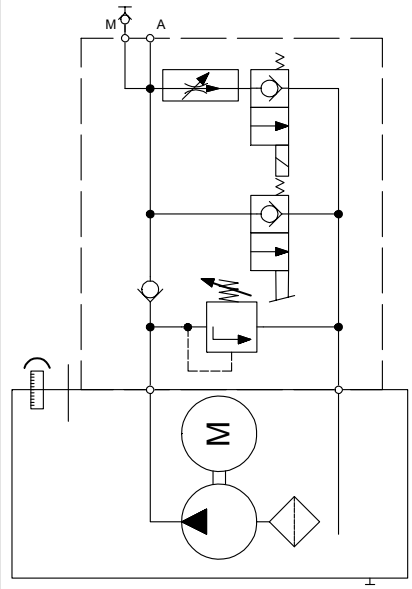

Schaltung Code: AK

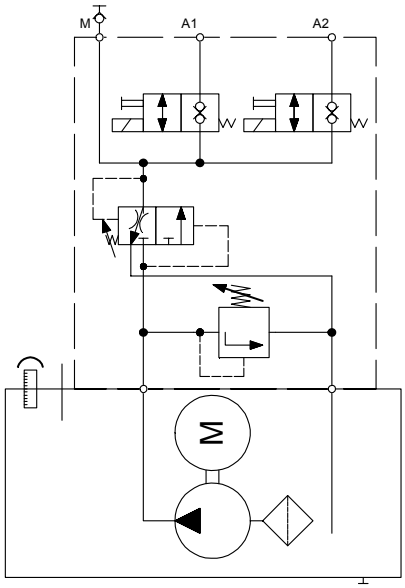

Schaltung Code: AL

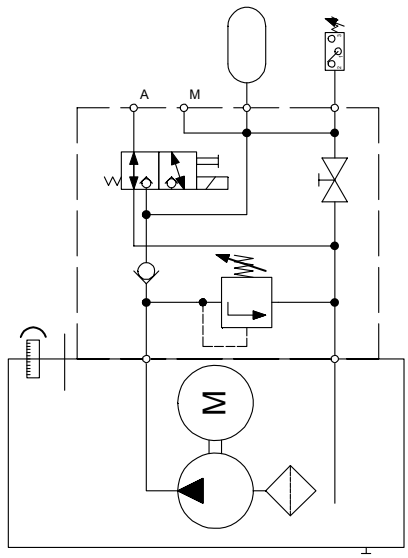

Schaltung Code: AM

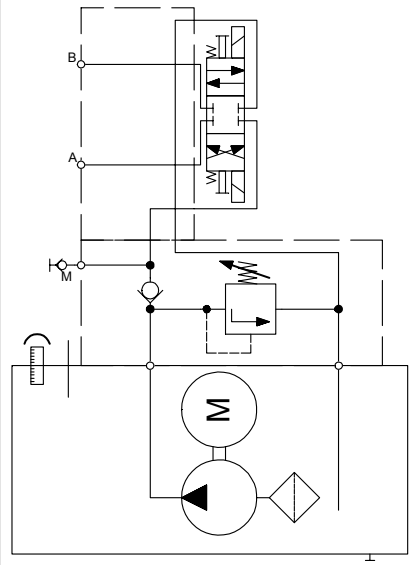

OTTO HYDRAULICS
OTTO HYDRAULICS GMBH & CO KG
KOMPETENT VOM EINZELTEIL ZUM INTEGRIERTEN SYSTEM
STEIGWIESEN 11 IMMENSTAAD AM BODENSEE
Tel.: 07545/ 9339621
Fax.: 07545/ 9339626
email: f.otto@otto-hydraulics.de
internet: www.otto-hydraulics.de

Patent Nr.
DE 100 22 174 B4
2007.01.18

Schaltung Code: AN

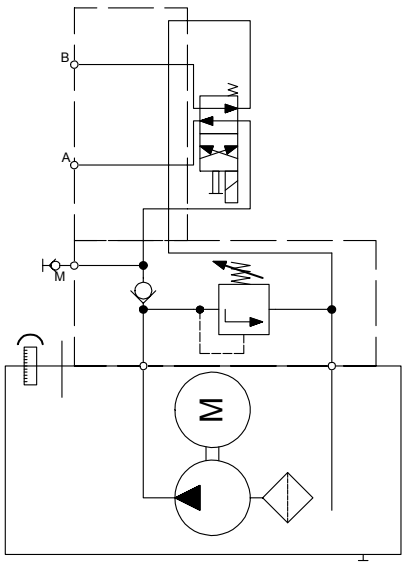

Schaltung Code: AO

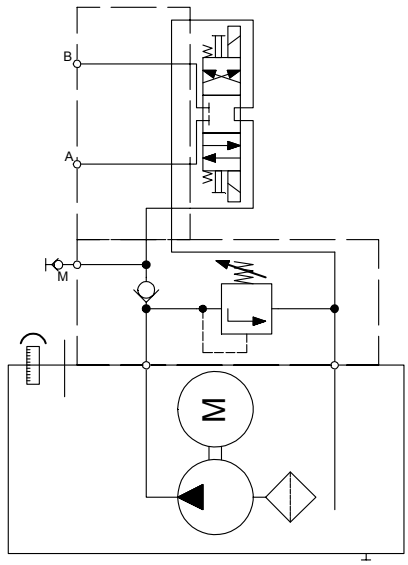

Schaltung Code: AP

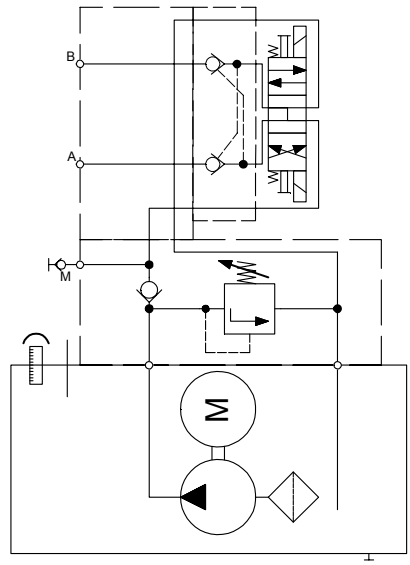

Schaltung Code: AQ

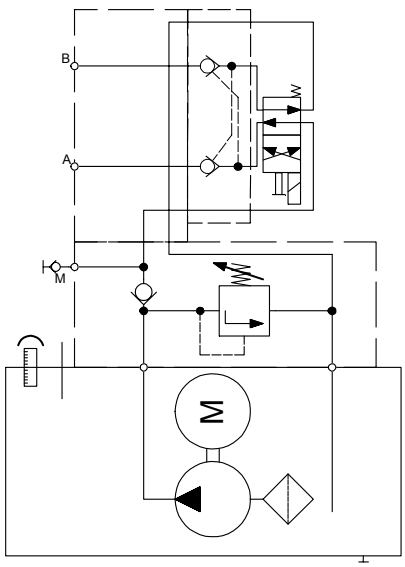

Schaltung Code: AU

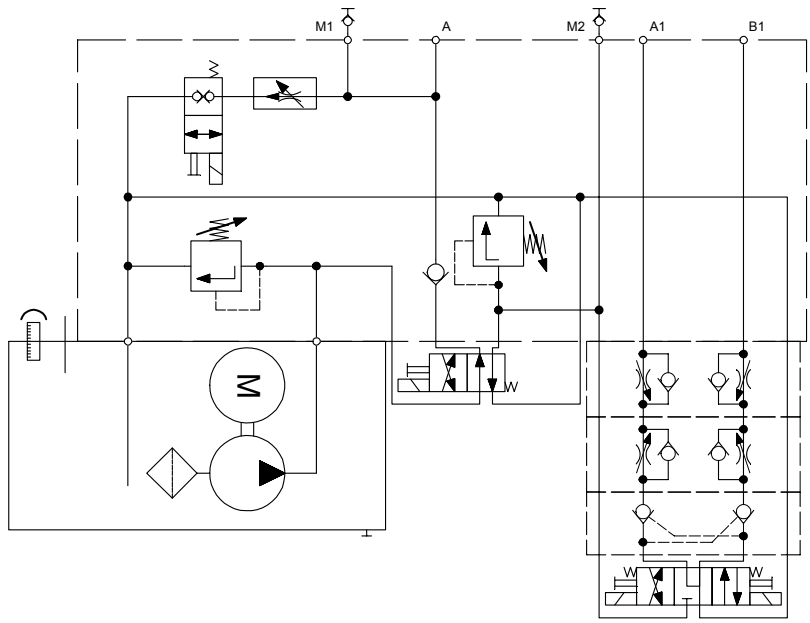

OTTO HYDRAULICS
OTTO HYDRAULICS GMBH & CO KG
KOMPETENT VOM EINZELTEIL ZUM INTEGRIERTEN SYSTEM
STEIGWIESEN 11 IMMENSTAAD AM BODENSEE
Tel.: 07545/ 9339621
Fax.: 07545/ 9339626
email: f.otto@otto-hydraulics.de
internet: www.otto-hydraulics.de

Patent Nr.
DE 100 22 174 B4
2007.01.18

Schaltung Code: AR

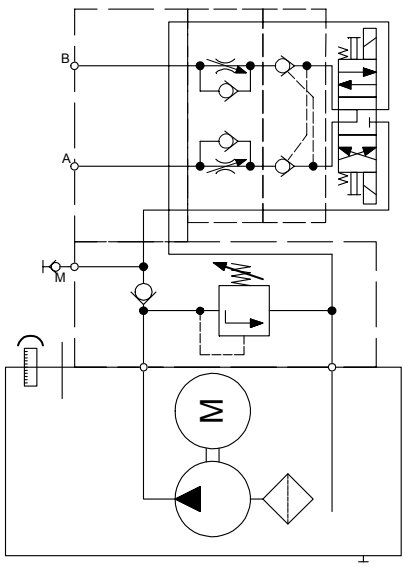

Schaltung Code: BB

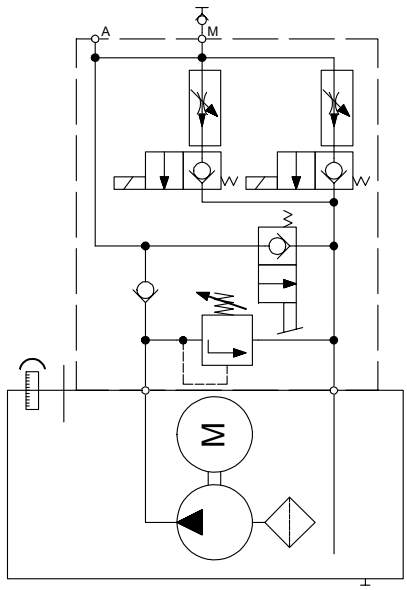

Schaltung Code: BD

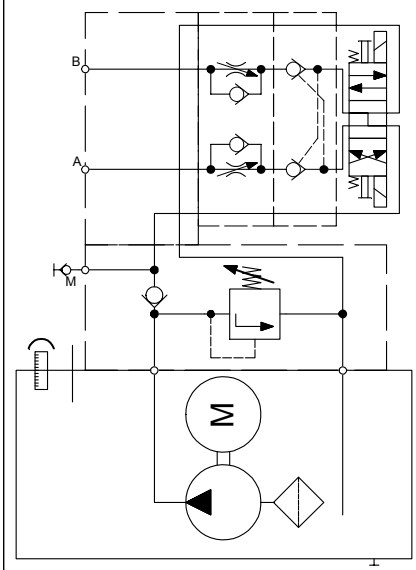

Schaltung Code: BF

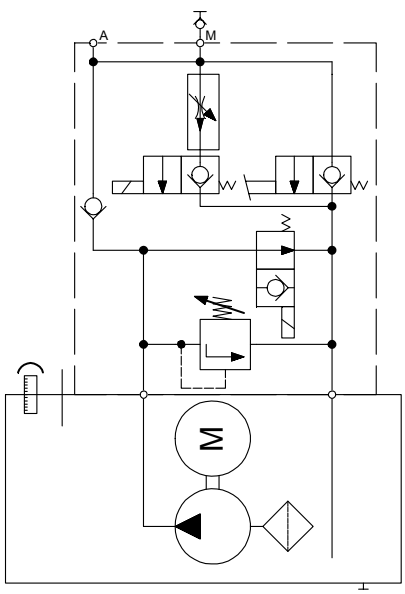

Schaltung Code: BJ

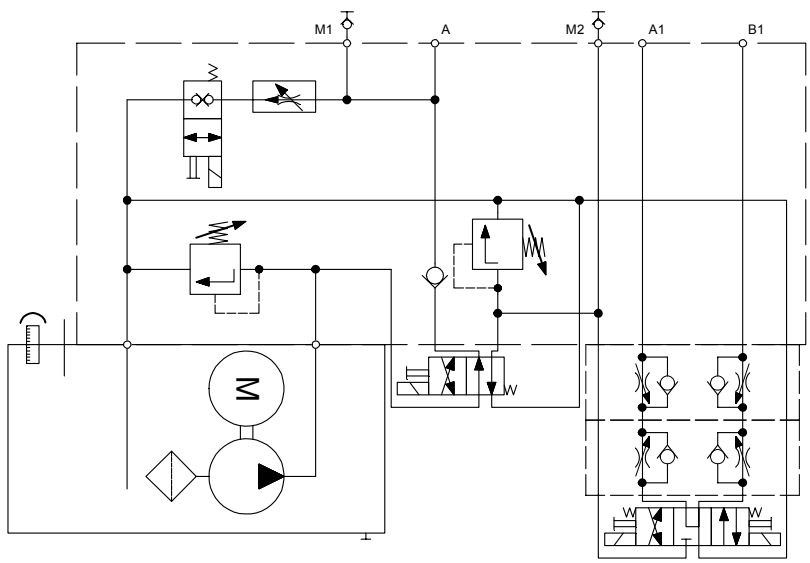

OTTO HYDRAULICS
OTTO HYDRAULICS GMBH & CO KG
KOMPETENT VOM EINZELTEIL ZUM INTEGRIERTEN SYSTEM
STEIGWIESEN 11 IMMENSTAAD AM BODENSEE
Tel.: 07545/ 9339621
Fax.: 07545/ 9339626
email: f.otto@otto-hydraulics.de
internet: www.otto-hydraulics.de

Patent Nr.
DE 100 22 174 B4
2007.01.18

Schaltung Code: BL

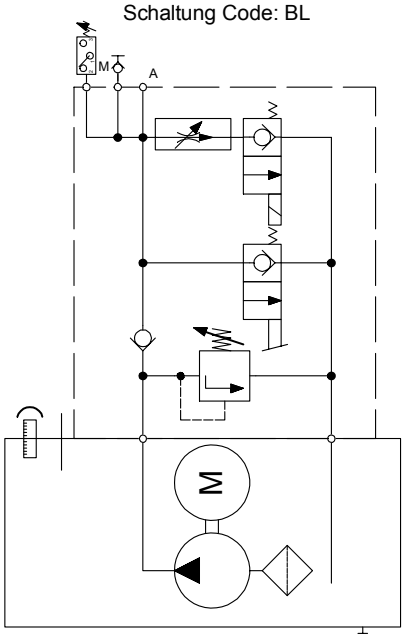

Schaltung Code: BP

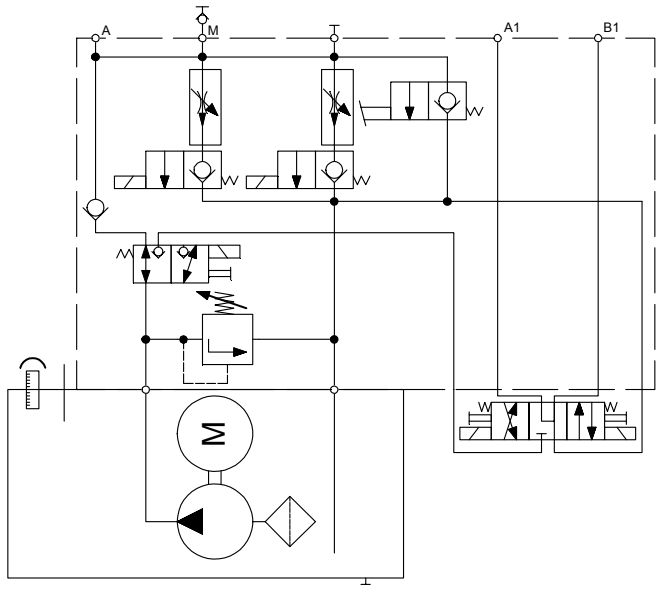

Schaltung Code: BT

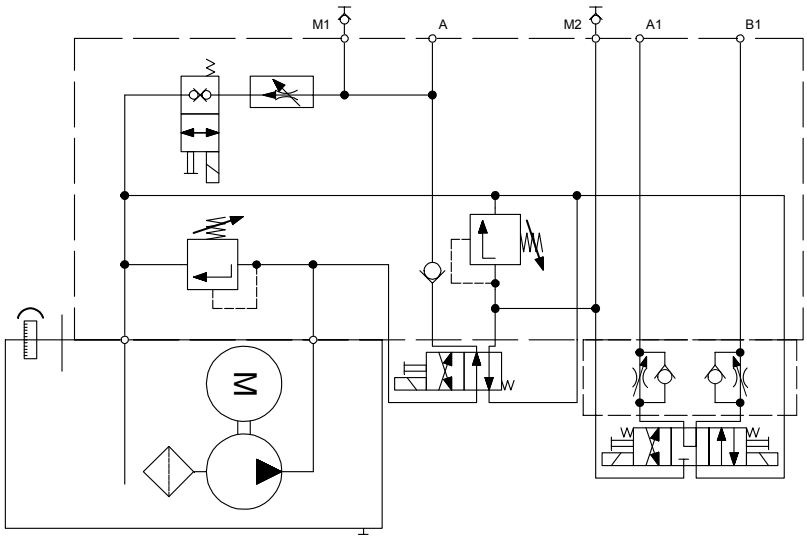

Dokumentname: Datenblatt Hydraulikaggregat ZPU30
Ersteller: F. Otto
Datum: 20.03.2018 - 7. Auflage

Patent Nr.
DE 100 22 174 B4
2007.01.18

Schaltung Code: BU

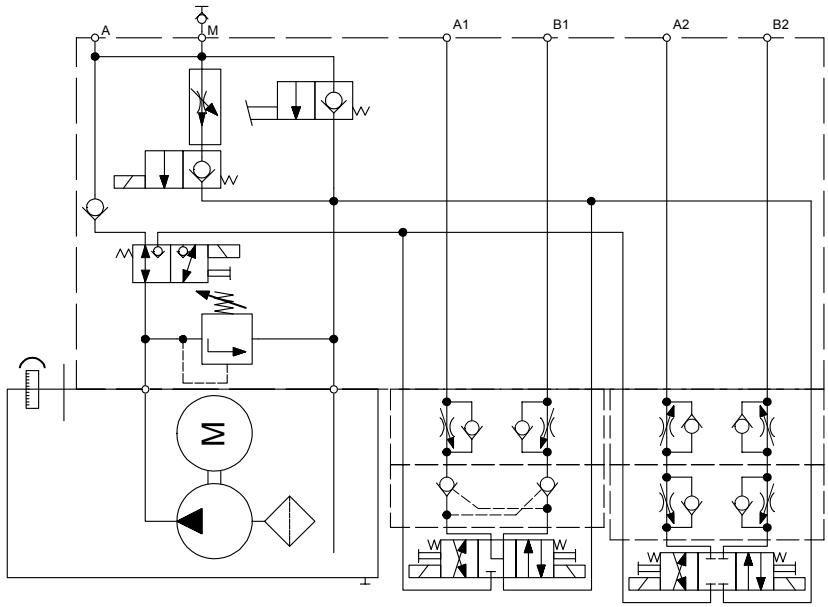

Schaltung Code: BX

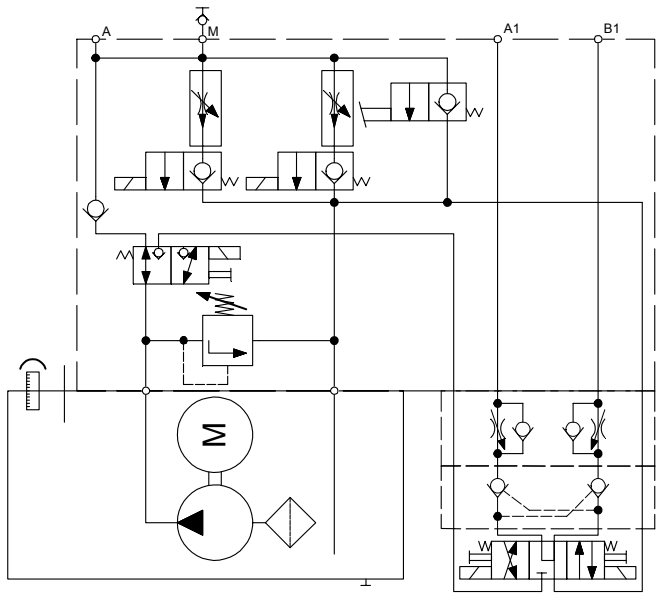

OTTO HYDRAULICS
OTTO HYDRAULICS GMBH & CO KG
KOMPETENT VOM EINZELTEIL ZUM INTEGRIERTEN SYSTEM
STEIGWIESEN 11 IMMENSTAAD AM BODENSEE
Tel.: 07545/ 9339621
Fax.: 07545/ 9339626
email: f.otto@otto-hydraulics.de
internet: www.otto-hydraulics.de

Patent Nr.
DE 100 22 174 B4
2007.01.18

Schaltung Code: CA

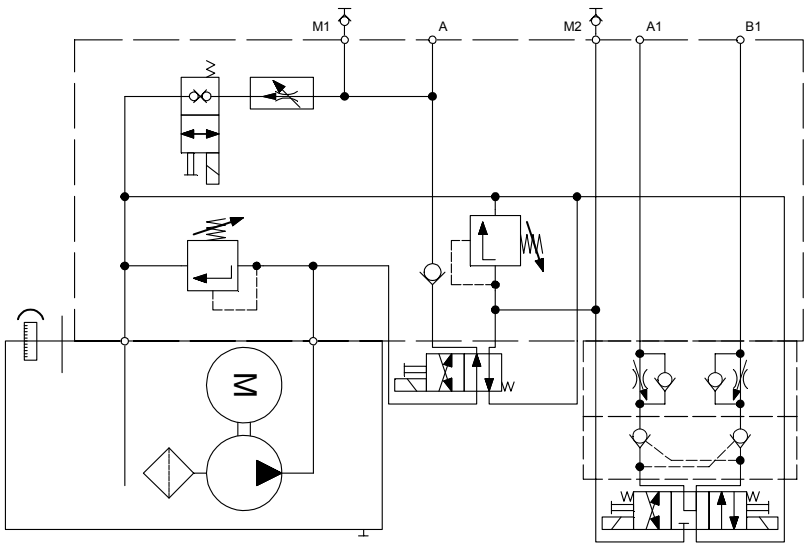

Schaltung Code: CO

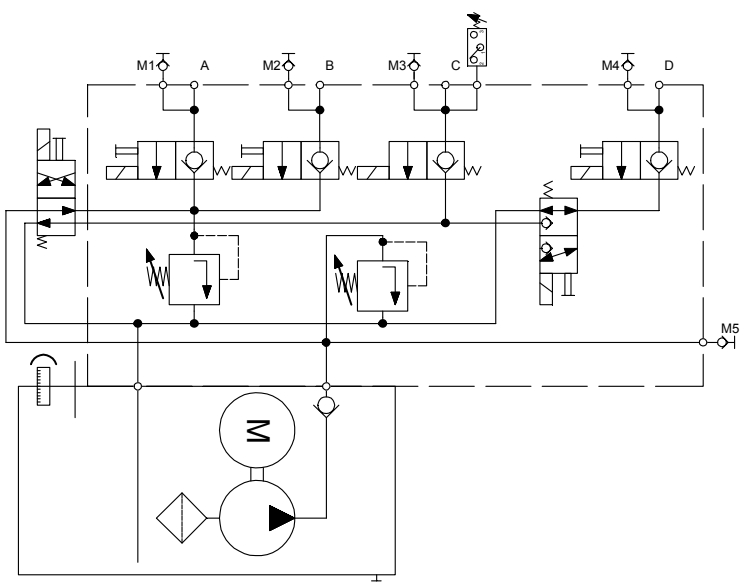

Schaltung Code: CU

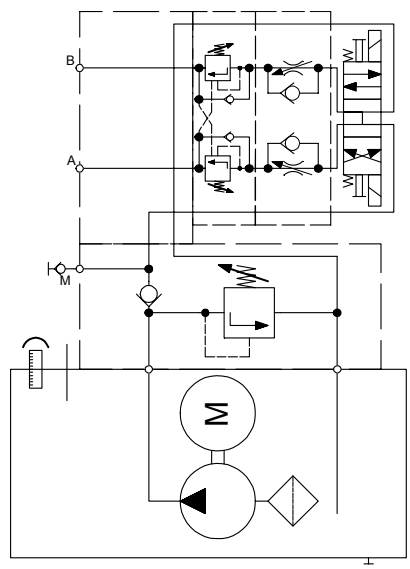

Dokumentname: Datenblatt Hydraulikaggregat ZPU30
Ersteller: F. Otto
Datum: 20.03.2018 - 7. Auflage

Patent Nr.
DE 100 22 174 B4
2007.01.18

Schaltung Code: CY

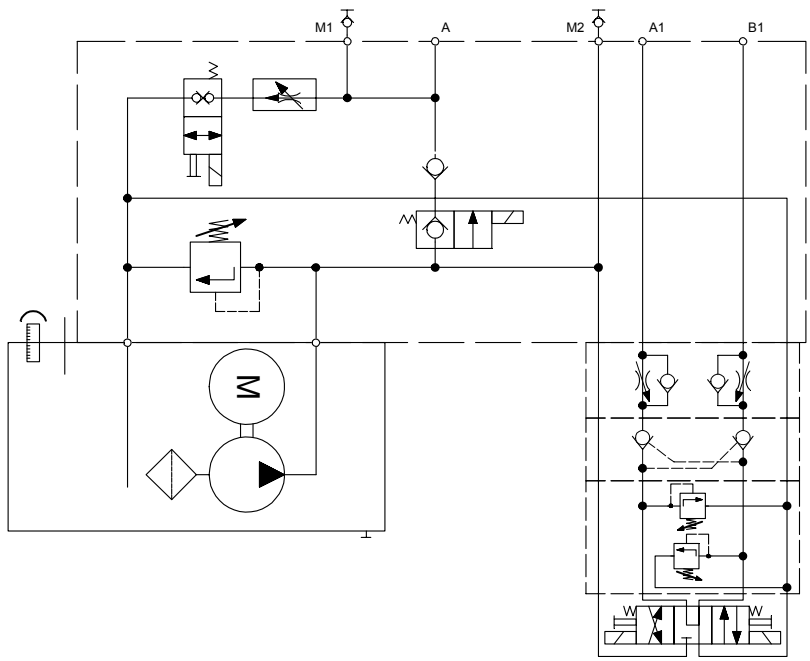
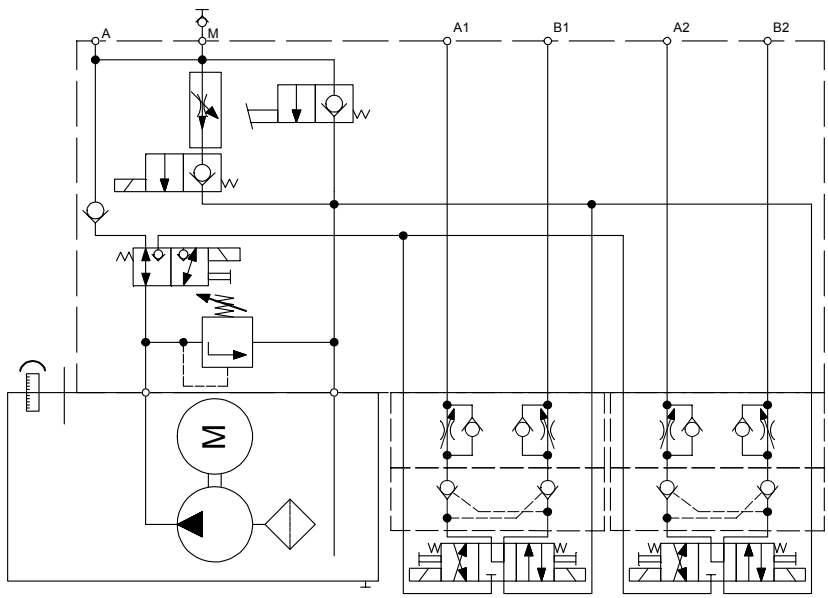
Schaltung Code: DF